robot coupe

MP 450 Ultra Combi

D	
Capacidade da panela:	até 100 litros

EasyPlug

Especial Coletividades/Uso intensivo de restauração

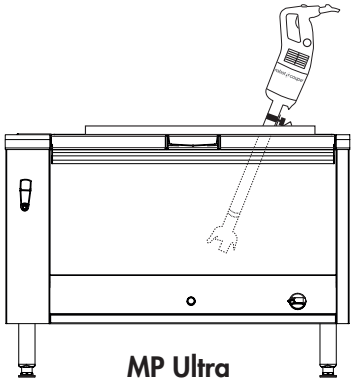

A DESCRIÇÃO COMERCIAL

Para realizar todo o tipo de sopas, caldos, cremes, purés de legumes e mousses de fruta. Especial "Coletividades Uso intensivo".
Função Batedeira para realiza puré de batata, massa de crepes, creme chantilly...

B DESCRIÇÃO TÉCNICA

Triturador MP 450 Ultra Combi - Monofásico 230V/50/1. Potência 500 Watts – Velocidades de 1500 a 9000 rpm. com o triturador e de 250 a 1500 rpm. com a batedeira. Lâmina, campânula e tubo integralmente em aço inoxidável, comprimento de 450 mm. Sistema "EasyPlug": fio desmontável.

C DESCRIÇÃO TÉCNICA

Potência útil	500 Watts
Dados elétricos	230V/50/1 - 2,1 Amp Ficha fornecida
Velocidade variável	1500 a 9000 rpm em triturador 250 a 1500 rpm em batedeira
Percentagem reciclável	95%
Peso líquido	6,1 Kg
Referência	34870L

NORMAS CE
EN 12100-1 e 2-2004, EN 60204-1-2006, EN 12853, EN 60529-2000 : IP55 e IP34

E CARACTERÍSTICAS DO PRODUTO

BLOCO DO MOTOR

- Potência 500 Watts.
- Bloco de motor em aço inoxidável com aberturas laterais de ventilação na parte superior, para uma perfeita estanquidade.
- Bloco de motor com ressalto, permitindo o apoio na borda das panelas, para maior conforto de trabalho.
- Velocidade variável de 1500 a 900 rpm. com o triturador e de 250 a 1500 rpm com a batedeira.
- Princípio de autorregulação da velocidade.
- Sistema patenteado "EasyPlug" para facilitar o serviço pós-vendas, em caso de substituição do fio de alimentação.
- Sistema de enrolamento do fio de alimentação para facilitar a arrumação e otimizar a duração do aparelho.

TUBO, CAMPÂNULA E BATEDEIRA

- Lâmina, campânula e tubo integralmente em aço inoxidável, comprimento 450 mm.
- Pé com campânula e lâmina desmontáveis, dispositivo exclusivo patenteado por Robot-Coupe.
- Campânula com sistema de estanquidade concebido para uma duração do aparelho otimizada.
- Acessório batedeira equipado com uma caixa metálica ainda mais resistente, para preparações muito espessas.

ACESSÓRIOS INCLUÍDOS

- 1 suporte mural para arrumar o Triturador.
- 1 ferramenta para montagem e desmontagem da lâmina.

MP 450 Ultra Combi

F ACESSÓRIOS EM OPÇÃO

- 3 suportes de panelas em aço inoxidável reguláveis:
  - Ref. 27363 – para panelas com diâmetros de 330 a 650 mm
  - Ref. 27364 – para panelas com diâmetros de 500 a 1000 mm
  - Ref. 27365 – para panelas com diâmetros de 850 a 1300 mm
- 1 suporte de panelas universal:
  - Ref. 27358 – para fixar na borda da panela

G RESERVA
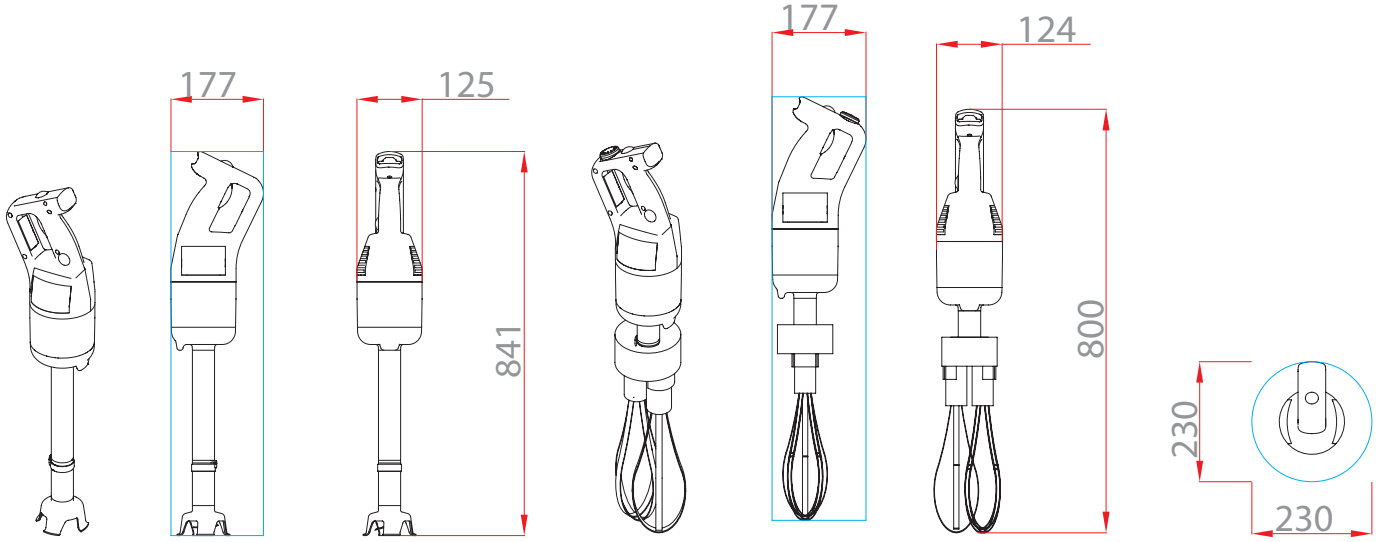
230 V/50/1 – fio e ficha fornecidos