Armário Refrigeração ATG 600 | GN 2/1

Ref. : 304054A

+1°C
+8°C
Temperatura

Dimensões interiores
ATG 600 N | W622 x D545 x H1503mm
Interior PS Branco
Exterior Chapa Plastificada (skinplate) | Inox ACX 845
Isolamento 60mm Poliuretano Base de Água
Frio Ventilado
Descongelação Automático
Prateleiras Amovíveis Aço Plastificado
4 GN 2/1 (650x530mm)
Porta Opaca, Reversível
Porta com Retorno Automático
4 Pés Inox

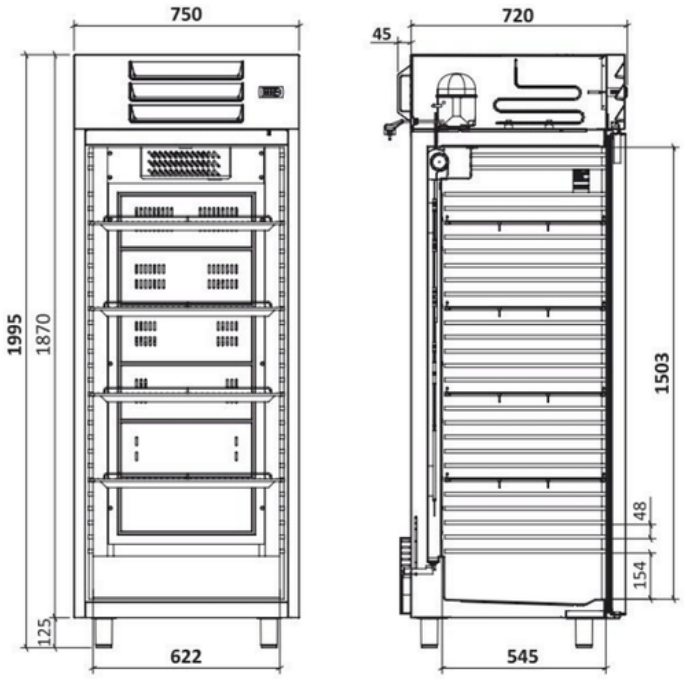

Código Code	Modelo Model	Largura Width	Profundidade Depth	Altura Height	Volume | Lt Volume	Peso| Kg Weight	Potência Power	Tensão | Freq. Tension | Freq.	Consumo Consumption	Prateleiras Shelves	Termostato Thermostat	Gás Gas
800200_300	ATG 600 PO	750mm	720(+45)mm	1995mm	544 | 476	95 | 106	220W	230V - 50Hz	483 kwh/ano kwh/year	4	Digital	R 600a

Ficha técnica

Contactos
www.jotelar.com

Jotelar Equipamentos de Hotelaria, Lda
Rua da Estrela, 61-65 1200-688 Lisboa
Tel: 213 920 560 | E-mail: geral@jotelar.com