TRITURADOR XM-51 230/50-60/1

Triturador profissional. 570W.

Cód. 3030684

Descrição Comercial

Bloco de motor de velocidade fixa.
Braço extraível de 420 mm.
Desenhado para utilização contínua em recipientes de até 80 litros.

All-in-one

- ✓ Triturador profissional desenhado para realizar diferentes preparações sem necessidade de ferramentas acessórias.
- ✓ Lâmina Y-blade profissional em aço temperado e fio de longa duração.
- ✓ Velocidade fixa.
- ✓ Desenhado para trabalhar em recipientes de até 80 litros de capacidade.

Máxima comodidade para o utilizador

- ✓ Tamanho lógico e manejável.
- ✓ Ergo-design & bi-mat grip: carcaça externa, fabricada em dois materiais para uma aderência ergonómica. Punho antideslizante. Inclinação ótima do punho para minimizar a fadiga.
- ✓ Click-on-arm: braço desmontável com fecho rápido e seguro.
- ✓ Campânula desenhada para evitar salpicos.
- ✓ Uso intuitivo: manobra muito simples. Indicador luminoso com LED de duas cores para informar sobre o estado da máquina.
- ✓ Possibilidade de operação contínua.

Built to last

- ✓ Rendimento profissional: é capaz de realizar trabalhos de longa duração sem sobreaquecimento da carcaça.
- ✓ Life-plus: equipado com um motor que superou os testes de utilização mais exigentes.
- ✓ Geometria estudada: carcaça desenhada para evitar que rode e caia.
- ✓ Fácil limpeza: braço desmontável, lavável sob água corrente da torneira.
- ✓ Homologado pela NSF: garantia de segurança e higiene.

Inclui

- ✓ Bloco motor de velocidade fixa.
- ✓ Braço triturador MA-51.
- ✓ Suporte de parede.

Acessórios

- ❑ Suporte deslizador para trituradores
- ❑ Suporte de triturador para marmitas
- ❑ Braços trituradores MA-50

www.sammic.pt
Fabricante de equipamentos de hotelaria
Fontes Pereira de Melo, 24 A e B
2795082 - Linda-a-Velha
portugal@sammic.com
Tel.: +351 21 415 0316
Tel.: +351 21 414 1367

Projeto	Data
Ref.	Uds.
Aprovado	

PREPARAÇÃO DINÂMICA
TRITURADORES/ BATEDEIRAS - GAMA XM

ficha do produto
atualizada **15/04/2021**

TRITURADOR XM-51 230/50-60/1

Triturador profissional. 570W.

Cód. 3030684

Especificações

Potência Total: 570 W
Capacidade máxima de recipiente: 80 l
Velocidade motor: 12000 rpm
Diâmetro cobre- lâmina: 101 mm
Alimentação eléctrica: 230 V / 50-60 Hz / 1 ~ (3.2 A)

Comprimento

Comprimento braço triturador: 425 mm
Comprimento total: 765 mm

Peso líquido: 4.79 Kg
Nível de ruído (1 m.): <80 dB(A)

Dimensões da embalagem
575 x 455 x 130 mm
Peso bruto: 5.94 Kg.

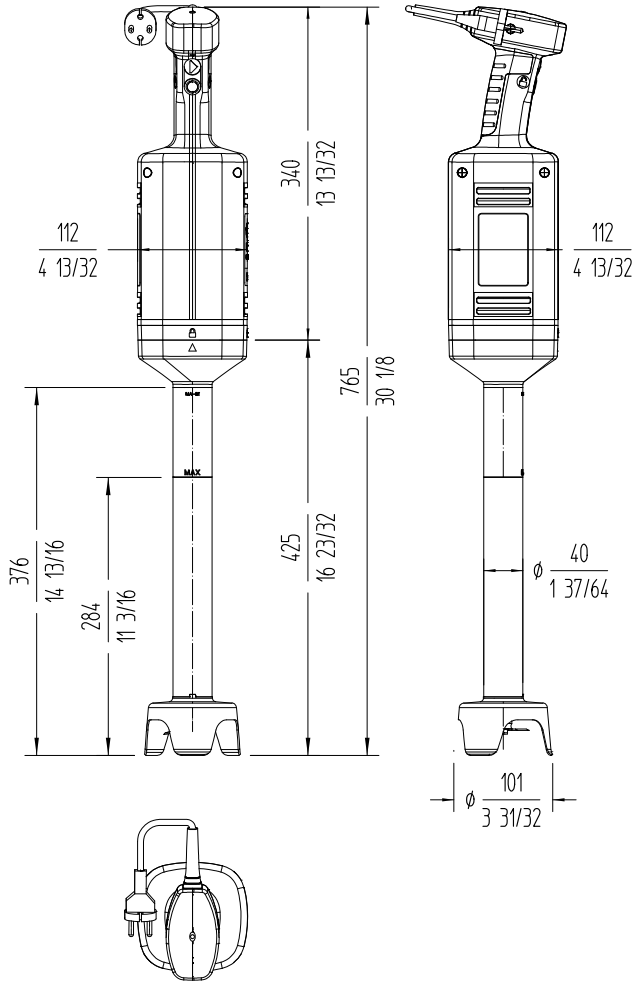

PREPARAÇÃO DINÂMICA
TRITURADORES/ BATEDEIRAS - GAMA XM

www.sammic.pt
Fabricante de equipamentos de hotelaria
Fontes Pereira de Melo, 24 A e B
2795082 - Linda-a-Velha
portugal@sammic.com
Tel.: +351 21 415 0316
Tel.: +351 21 414 1367

Projeto	Data
Ref.	Uds.
Aprovado	